Sechskantschraube DIN 931/DIN EN ISO 4014-M16x60- 8.8, Ma=90Nm,
U-Scheibe DIN 125/DIN EN ISO 7089 -A17, mit Loctite od. ähnlichem sichern

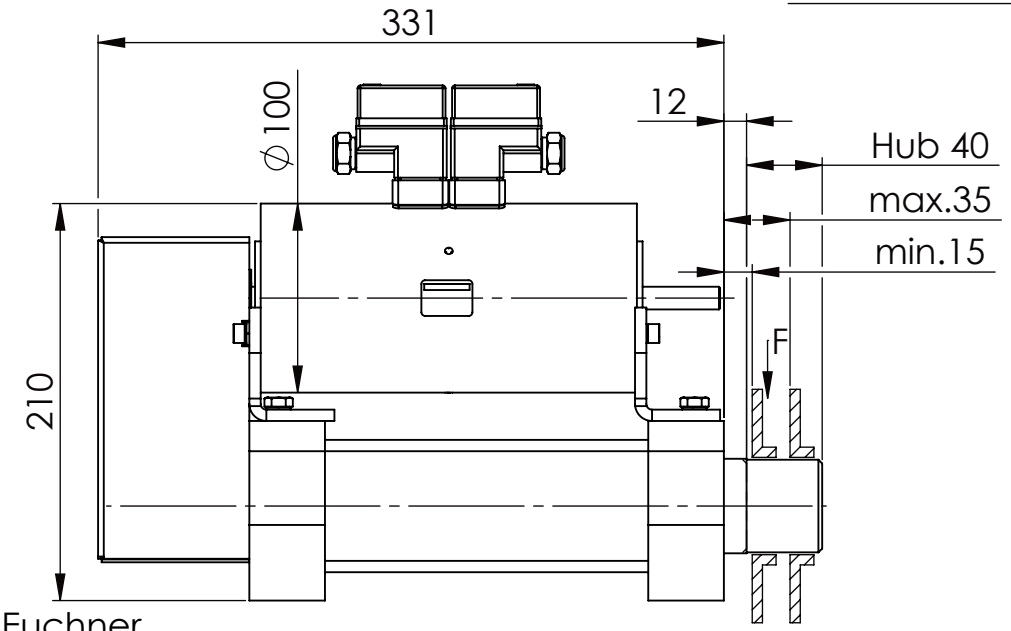

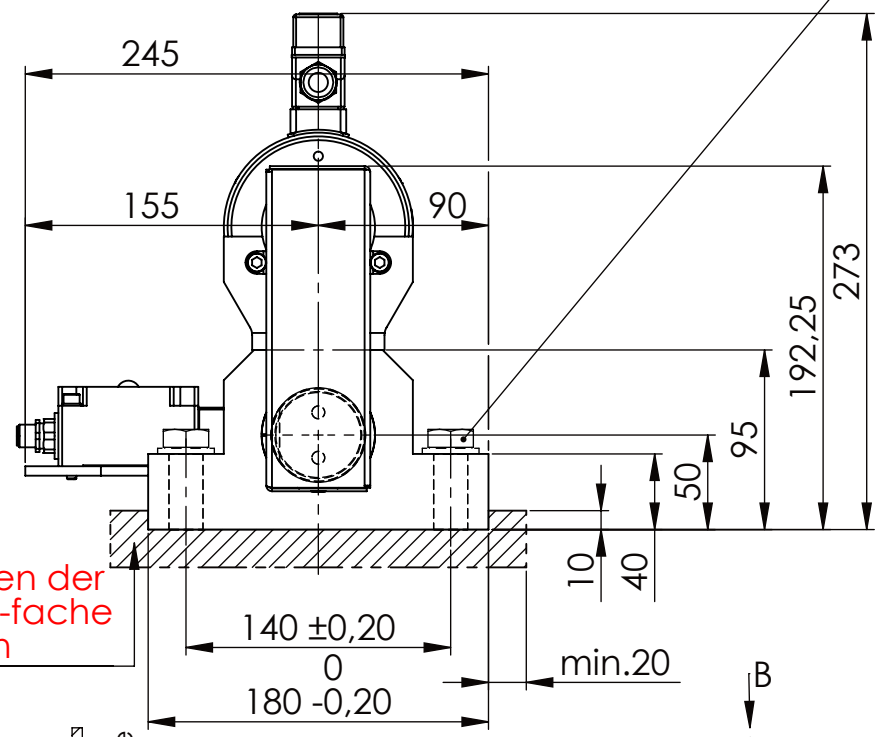

Fa.Euchner,
Sicherheitsschalter,
NZ2RS-511SVM5L060 GE

beim Anschweißen der
Halteplatte auf 5-fache
Sicherheit achten

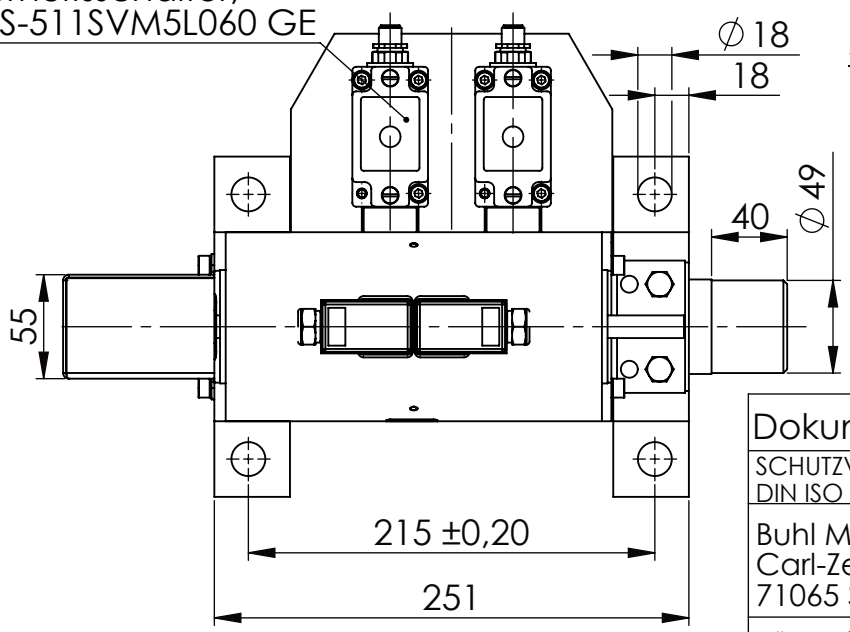

Wechselschaltg.

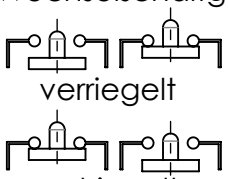

Langlochscheibe

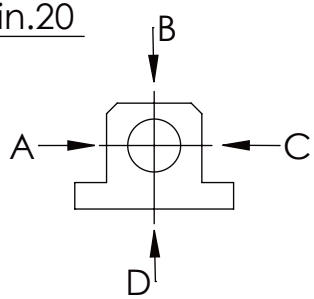

	A B C	D
F zul.	22.000 N	6.185 N
bei stat. Belastung		

0 5 10 15 20 25 30 35 40 45 50 55 60 65 70 75 80 85 90 95

Dokumentenart: Datenblatt			Gewicht [kg]: 24.76 Projektion
SCHUTZVERMERK NACH DIN ISO 16016:2007-12 BEACHTEN		Datum	Name
Buhl Maschinenbau e.K. Carl-Zeiss-Str. 2 71065 Sindelfingen	Bearb.	23.06.17	G.Velleuer
	Freig.	23.06.17	W.Buhl
Benennung: Sicherheitsabsteckung			Blattformat: DINA4
Zusatzbenennung: SA 50EM			Maßstab: 1:4
Zeichnungs-Nr.: 05-SA 50 EM 02-03M12			Revision 0

Allgemeintoleranz DIN ISO 2768 m-K

von		6	30	120	400	1000	2000
bis	6	30	120	400	1000	2000	4000
Tol.±	0.1	0.2	0.3	0.5	0.8	1.2	2.0

Buhl Maschinenbau e.K. Sindelfingen