Sechskantschraube DIN 931/DIN EN ISO 4014-M12x35- 10.9, Ma=37Nm,
U-Scheibe DIN 125/DIN EN ISO 7089 -A13, mit Loctite od. ähnlichem sichern

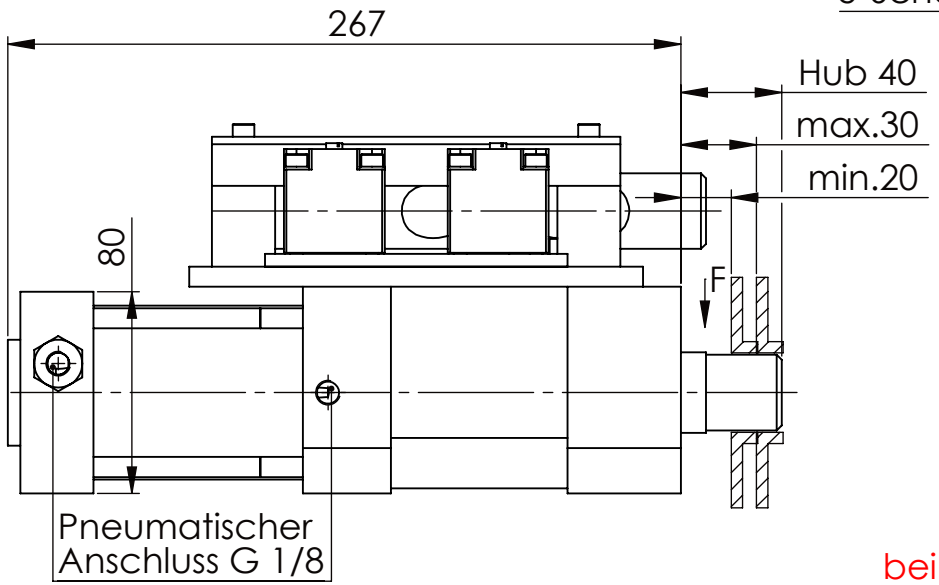

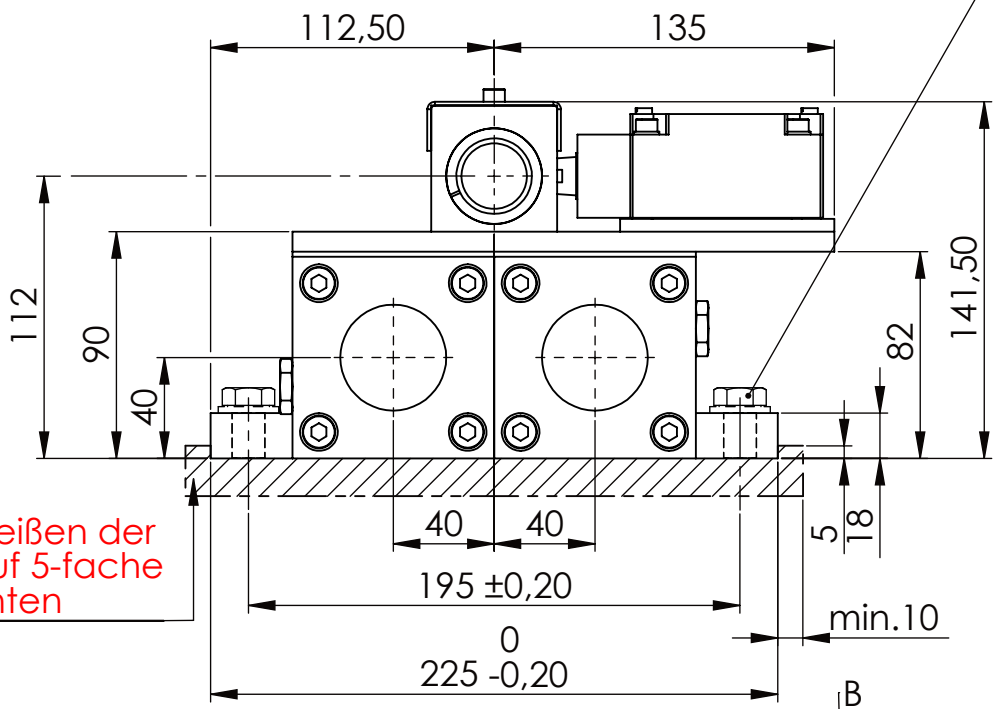

beim Anschweißen der
Halteplatte auf 5-fache
Sicherheit achten

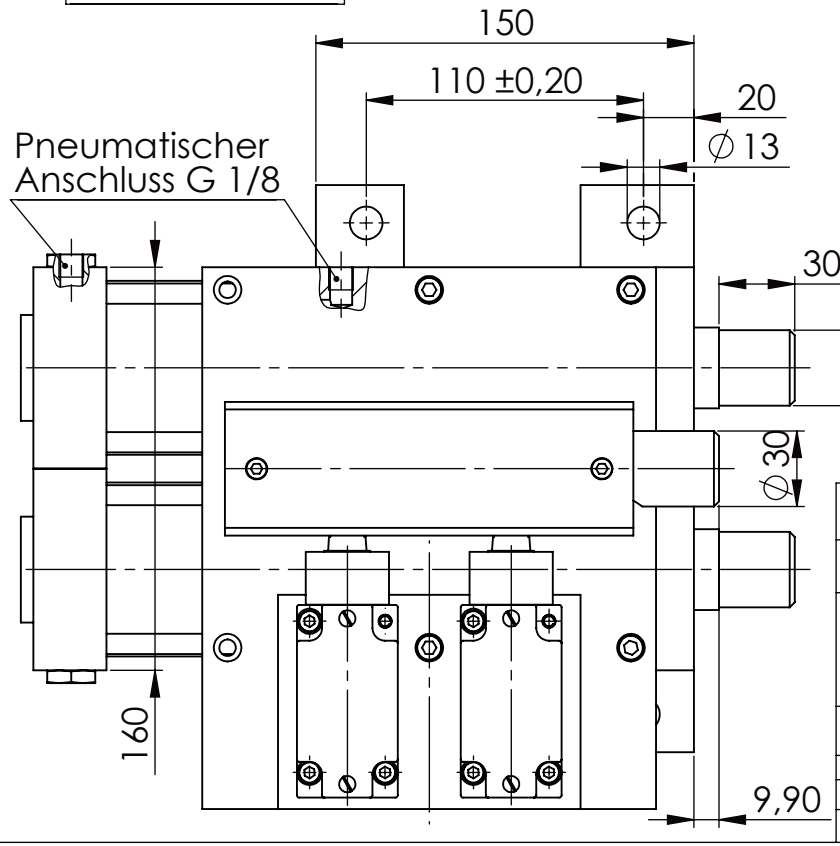

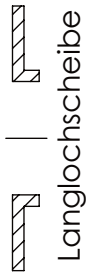

	A B C D
F zul.	10.000 N
bei stat. Belastung	

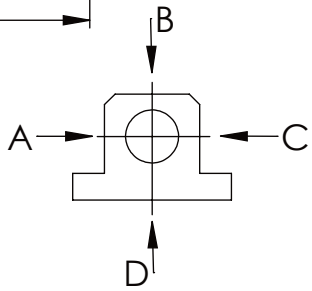

0 5 10 15 20 25 30 35 40 45 50 55 60 65 70 75 80 85 90 95

Dokumentenart: Datenblatt			Gewicht [kg]: 23.18 Projektion
SCHUTZVERMERK NACH DIN ISO 16016:2007-12 BEACHTEN		Datum	Name
Buhl Maschinenbau e.K. Carl-Zeiss-Str. 2 71065 Sindelfingen	Bearb.	02.12.15	G.Velleuer
	Freig.	04.12.15	W.Buhl

Allgemeintoleranz DIN ISO 2768 m-K

von		6	30	120	400	1000	2000
bis	6	30	120	400	1000	2000	4000
Tol.±	0.1	0.2	0.3	0.5	0.8	1.2	2.0

BUHL

Benennung: Sicherheitsabsteckung	Blattformat: DINA4
Zusatzbenennung: SA 30PT	Maßstab: 1:3
Zeichnungs-Nr.: 03-SA 30 PT 02-03	Revision 0